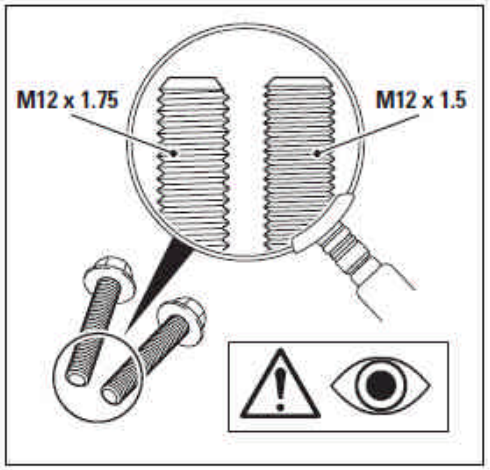
M12 x 1.75
M12 x 1.5

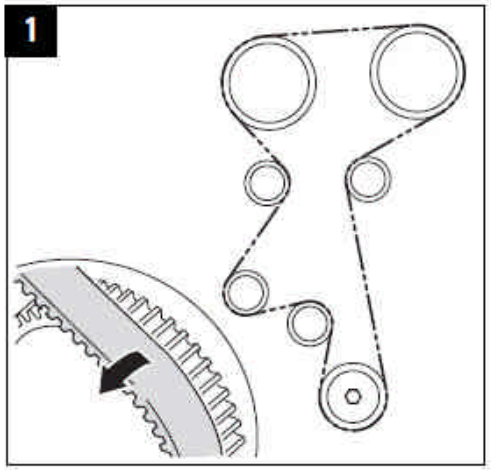
1

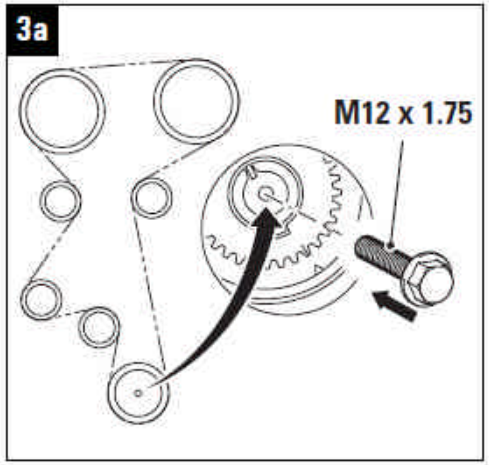
3a
M12 x 1.75

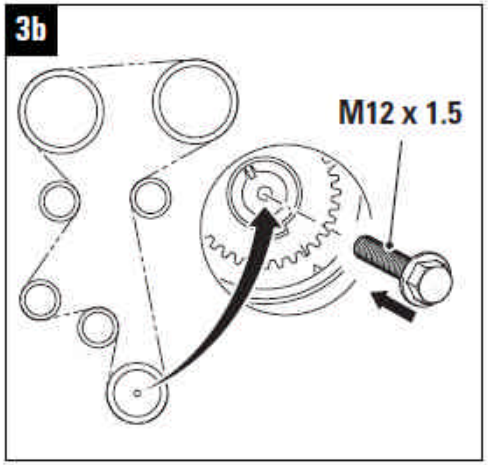
3b
M12 x 1.5

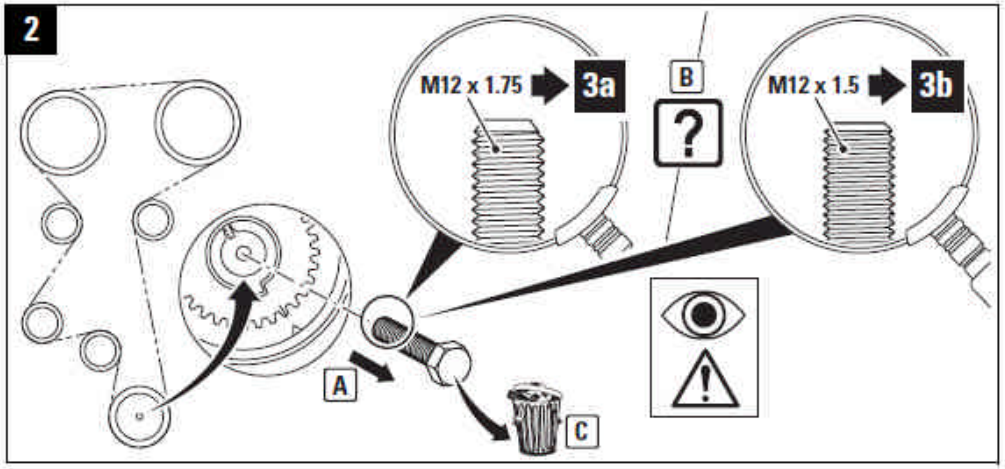
2
M12 x 1.75
3a
B
?
M12 x 1.5
3b
A
C

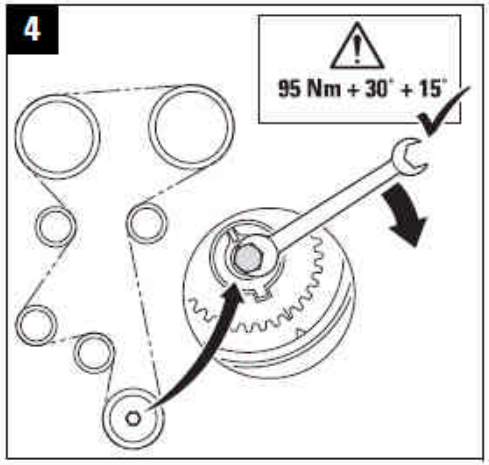
4
95 Nm + 30° + 15°

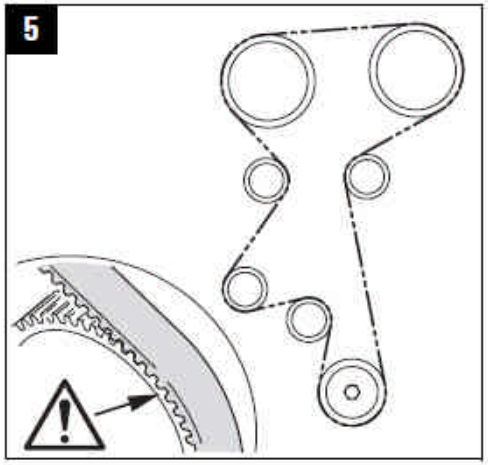
5